INGOMBRI DELLE STRINGHE DI COLLETTORI

LEGENDA

1	Ingresso acqua sanitaria
2	Anodo di magnesio
3	Connessione strumentazione
4	Uscita acqua calda sanitaria
5	Integrazione elettrica
6	Collegamento a collettori solari termici
7	Collegamento a collettori solari termici

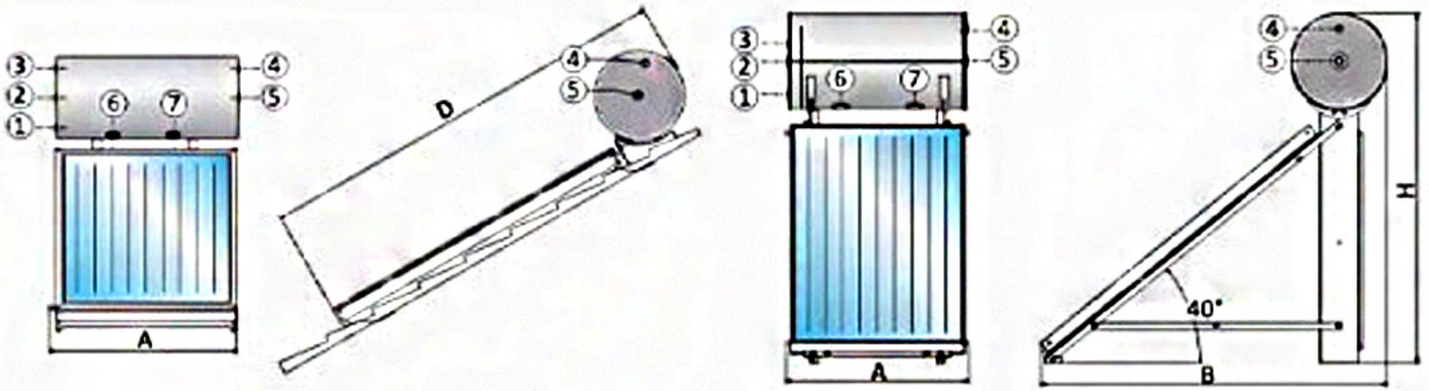

Superficie Collettori Solari [m²]	2	2	4	4	5	6
Capacità Bollitore Solare [lt]	150	200	200	300	300	300
Larghezza A [m]	1,1	1,1	2,2	2,2	2,6	3,2
Lunghezza B [m]	1,98	1,98	1,98	1,98	1,98	1,98
Altezza H [m]	2,01	2,01	2,01	2,01	2,01	2,01
Ingombro su tetto D [m]	2,66	2,66	2,66	2,66	2,66	2,66